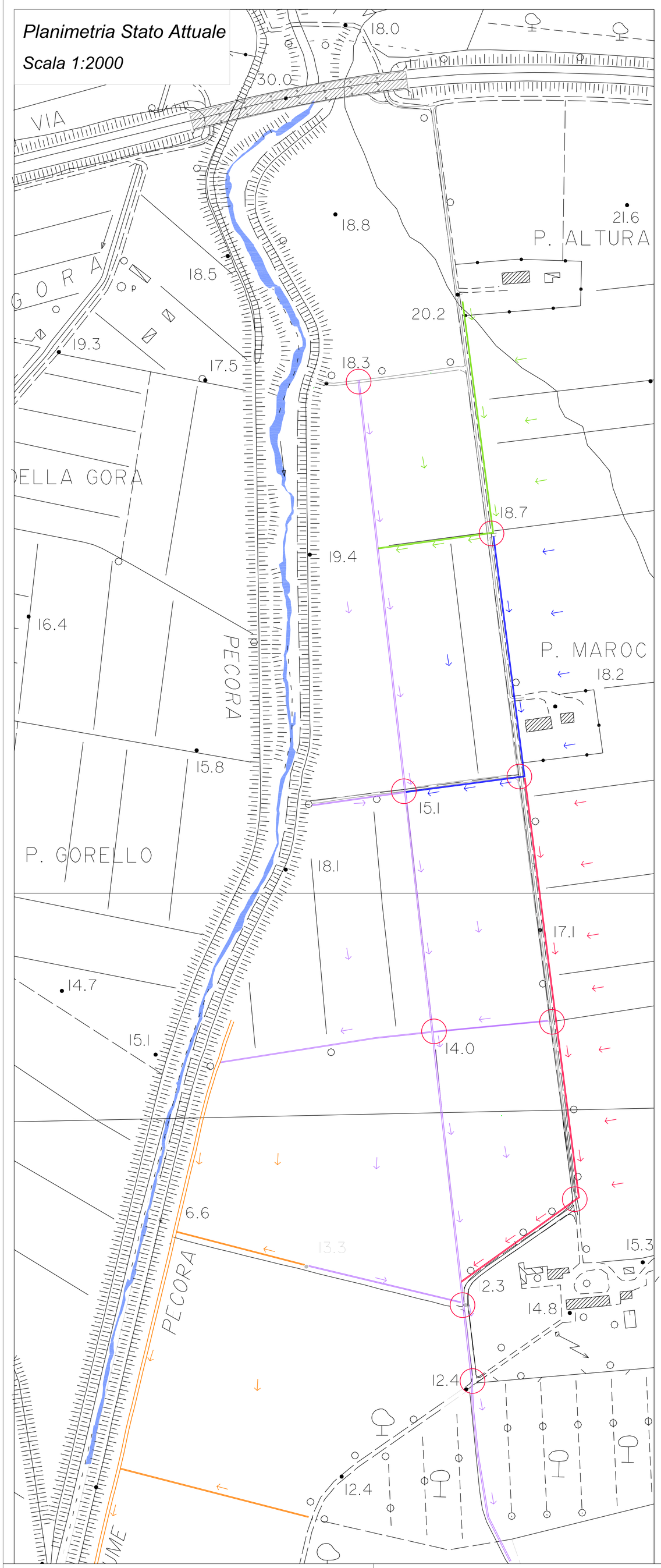

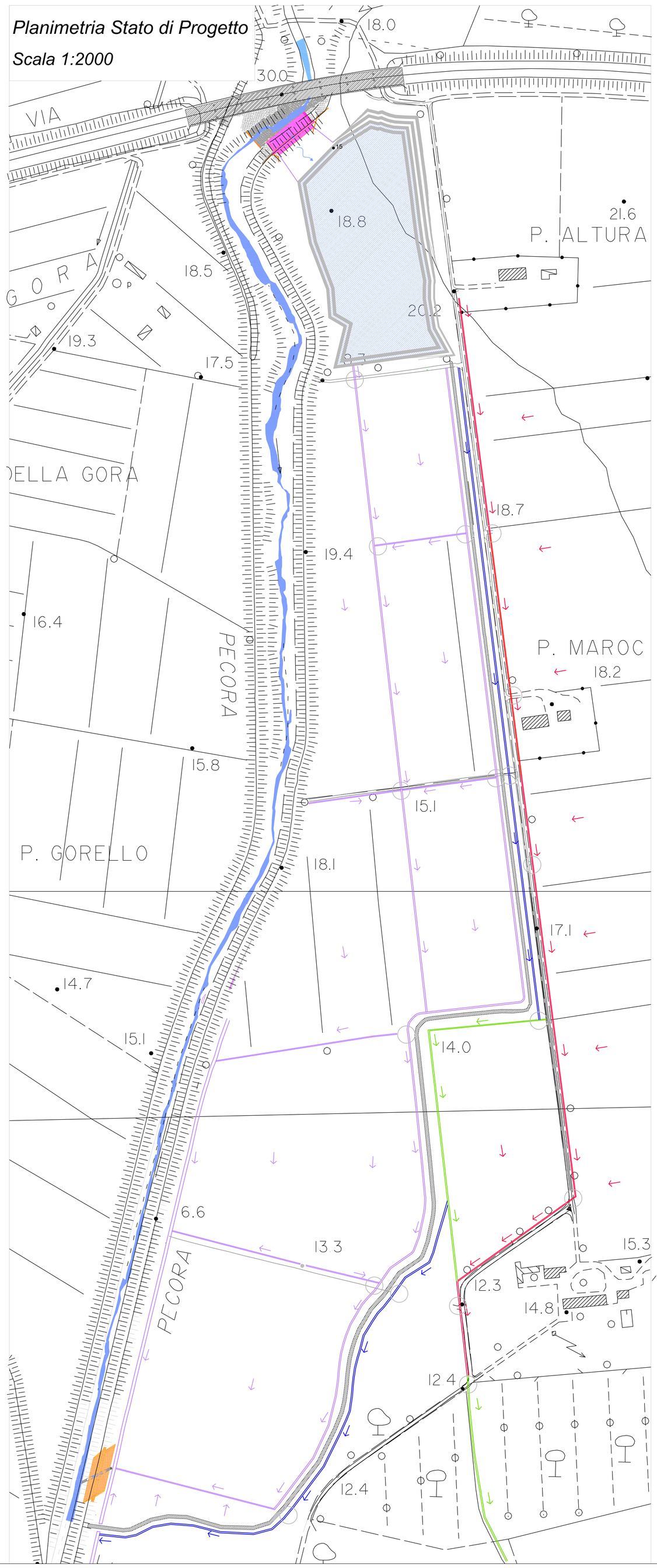

CONSORZIO BONIFICA DI TOSCANA COSTA

SEDE LEGALE:
Via degli Spezziali 17 - Loc. Venturina Terme 57021 CAMPIGLIA MARITTIMA (LI)
Telefono: +39 0565 85761 *Fax:* +39 0565 857690
Posta Certificata: cbaltamaremma@pcert.
Sito web: www.cbtoscanacosta.it
C.F.01779220498

OGGETTO

- 01781 (ex 00349) - Fiume Pecora _ Interventi strutturali
- 01779- Fiume Pecora - Casse di laminazione (L.183/89- Altto integrativo accordo di programma del 24.11.2003)

INTERVENTI DI RIDUZIONE DEL RISCHIO IDRAULICO DEL FIUME PECORA

- REALIZZAZIONE DI UNA CASSA DI ESPANSIONE IN DERIVAZIONE IN SX UBICATA IN LOC. SCOPAIONE - COMUNE DI SCARLINO (GR)
- OPERE DI RINGROSSO ARGINALE IN LOC. CANNAVOTA - COMUNE DI FOLLONICA E SCARLINO (GR)
- ADEGUAMENTO DELLE SEZIONI DI DEFLUSSO DEL CANALE DEMANIALE GORA DELLE FERRIERE IN LOC. VADO ALL'ARANCIO COMUNE DI MASSA MARITTIMA (GR)

CUP E34B07000040001

PROGETTO ESECUTIVO:
Planimetria reticolo idrografico minore

Il Resp. del Procedimento
Dott. Alessandro Fabbrizzi

Progettisti
Geom. Angela Nencioni
Ing. Lorenzo Rotelli
P.A. Michele Sicurani

Consulenza esterna:
Università di Pisa
Il Resp. Scientifico:
Prof. Ing. Stefano Pagliara

Consulenza esterna
Dott. Ing. Fernando Muccetti

DATA	ELAB.
Agosto 2014	B5

Legenda Stato Attuale

Reticolo idrografico minore attuale

Ponticelli di collegamento esistenti

Legenda Stato Modificato

Reticolo idrografico interno cassa d'espansione

Reticolo idrografico esterno cassa d'espansione:

Reticolo idrografico esistente

Reticolo idrografico esistente da adeguare

Reticolo idrografico da realizzare

Elementi scatolari da sostituire/mettere in opera ex-novo
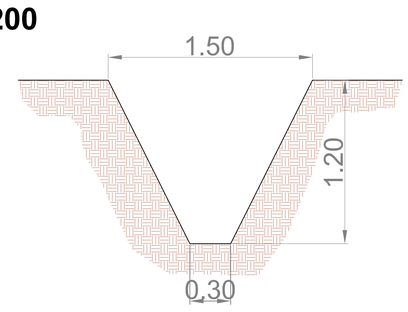
Sezione fosso esistente risagomato (pendenza 0,53%)
scala 1:200